IMM Hebetechnik
Tel. 0203-518660

Drahtseilzug mit Aluminiumgehäuse

Optional

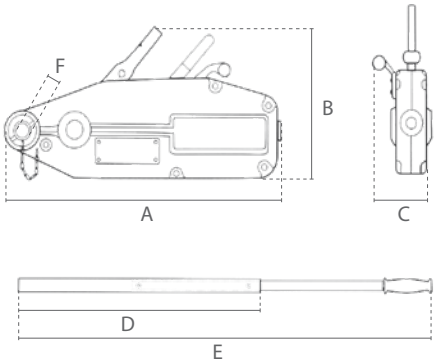

Eigenschaften

- Ausgelegt für Hub- und Zugarbeiten.
- Einfach und sicher zu bedienen.
- Robustes, korrosionsgeschütztes Aluminium Gehäuse.
- Parallel Klemmsystem mit großer Kontaktfläche.
- Kann in jede Richtung gebraucht werden.
- Erfüllt die Maschinenrichtlinie 2006/42/EG. Geliefert mit Prüfzeugnis, CE Konformitätserklärung und Betriebsanleitung.

Technische Daten								
Artikelnummer	Hubkapazität	Zugkapazität	Stahlkabel	Zerreißfestigkeit	Min Bruchlast Stahlseil	Vorschub	Eigengewicht	Gewicht Stahldraht
	ton	ton	Ømm	N/mm²	kN	mm	kg	kg *
DC.0.0250000800	0.8	1.3	8.3	1770	43.31	≈52	6.5	8
DC.0.0250001600	1.6	2.6	11	1770	76.24	≈55	12.5	18
DC.0.0250003200	3.2	5.2	16	1770	161.3	≈28	23.5	24
DC.0.0250005400	5.4	8	20	1770	252.05	≈30	56	38

* für 20m Kabel

Technische Daten	
Einsatztemperatur	-10°C - +50°C
DGUV/BGV Lasttyp	Güter, darf nicht zum Heben von Person verwendet werden
Überlastschutz	Scherbolzen Überlastschutz

Abmessungen						
Tragfähigkeit ton	A	B	C	D	E	F
0.8	428	235	64	800	-	22
1.6	544	275	97	800	1200	25
3.2	660	325	116	800	1200	30
5.4	930	480	152	750	1180	40

IMM Hebetechnik
Tel. 0203-518660

Drahtseilzug mit Stahlgehäuse

Optional

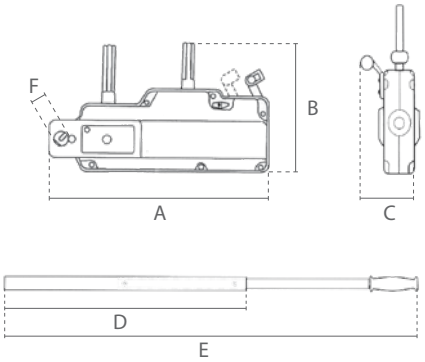

Eigenschaften

- Ausgelegt für Hub- und Zugarbeiten.
- Einfach und sicher zu bedienen.
- Robustes, korrosionsgeschütztes Stahl Gehäuse.
- Parallel Klemmsystem mit großer Kontaktfläche.
- Kann in jede Richtung gebraucht werden.
- Erfüllt die Maschinenrichtlinie 2006/42/EG. Geliefert mit Prüfzeugnis, CE Konformitätserklärung und Betriebsanleitung.

Technische Daten								
Artikelnummer	Hubkapazität	Zugkapazität	Stahlkabel	Zerreißfestigkeit	Min Bruchlast Stahlseil	Vorschub	Eigengewicht	Gewicht Stahldraht
	ton	ton	Ømm	N/mm²	kN	mm	kg	kg*
DC.0.0240000800	0.8	1.2	8.3	1770	43.31	≈52	9	8
DC.0.0240001600	1.6	2.4	11	1770	76.24	≈55	15	18
DC.0.0240003200	3.2	4	16	1770	161.3	≈28	29	24

* für 20m Kabel

Technische Daten	
Einsatztemperatur	-10°C - +50°C
DGUV/BGV Lasttyp	Güter, darf nicht zum Heben von Person verwendet werden
Überlastschutz	Scherbolzen Überlastschutz

Abmessungen						
Tragfähigkeit ton	A	B	C	D	E	F
0.8	440	265	63	800	-	22
1.6	550	300	77	800	1200	25
3.2	690	350	91	800	1200	30